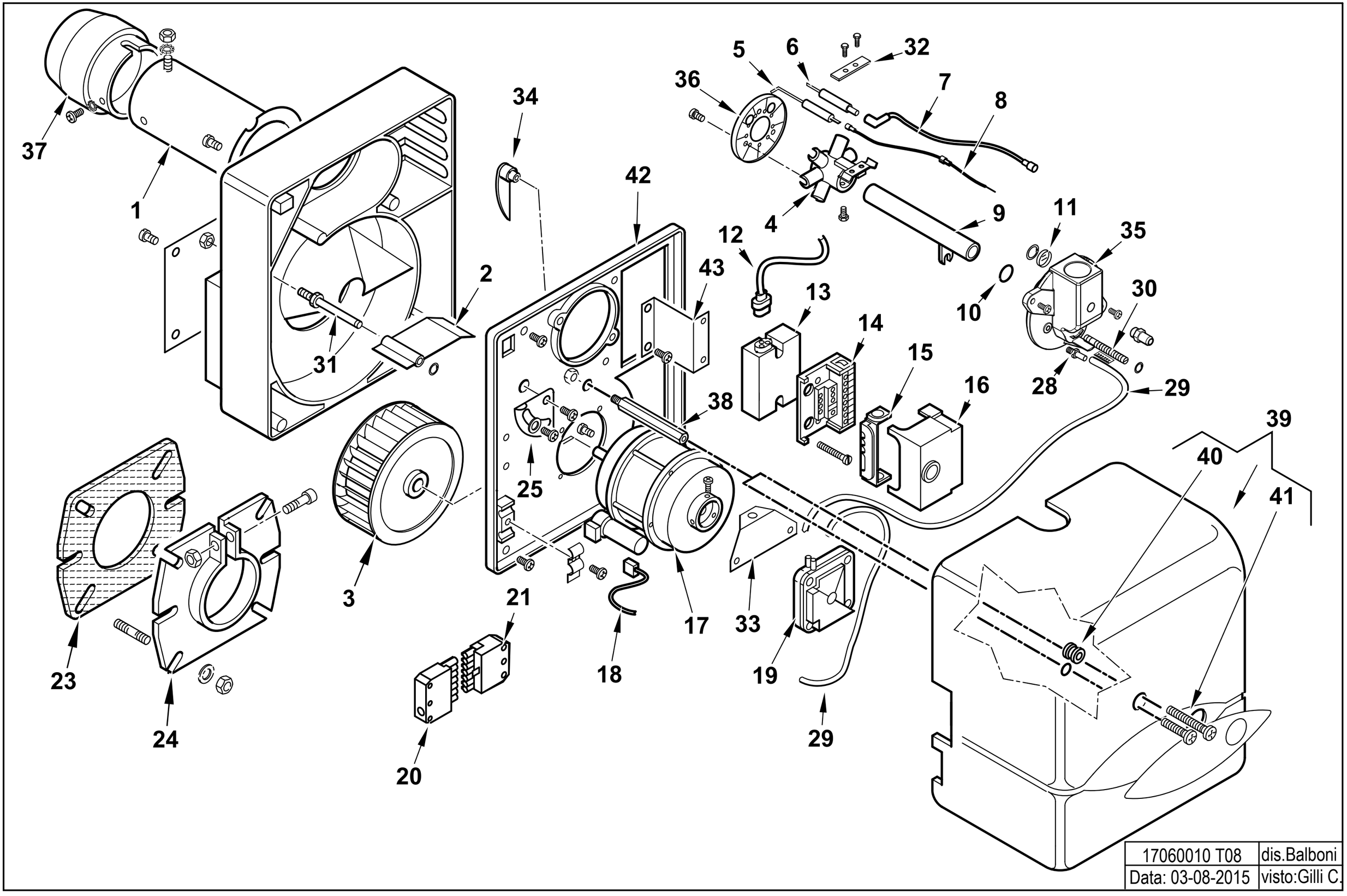
37
1
2
31
34
42
43
5
6
32
36
7
8
4
9
12
13
14
15
16
11
35
10
30
28
29
38
25
39
40
41
3
21
17
33
23
24
18
19
20
29
17060010 T08
dis.Balboni
Data: 03-08-2015
visto:Gilli C.

17060010 **BTG 11** esploso **17060010T08** **Lista L08** Matricola

Rif.	Codice	Descrizione
1	0013020008	AS.CANNOTTO SPARKGAS11
2	0013030113	FARFALLA A GRAVITA' SPARK10
3	0013010004	VENTOLA D.133X47 SPARK
4	0013020038	AS.MISCELATORE SPARKGAS11
5	0013020066	IONIZZATORE BTG11
6	0013020076	ELETTRODO BTG 11
7	0005140240	CAVO ACC. D.5 ATT.D4-D6,3 L450
8	0005140234	CAVO IONO D.2,8 ATT.D.2,8 L450
9	0013020074	AS.TUBO MANDATA GAS BTG11
10	30294	GUARNIZIONE OR 2075
11	0013010027	VETRINO 20X3 SPARK
12	0005130111	CONNETTORE TRASF. BRAHMA L340
13	0005020046	TRASF.RE GAS BRAHMA TD1STPAF
14	23527	ZOCCOLO AP.RA SIEMENS LOA-LG
15	0005030012	PARETE ZOCCOLO SIEMENS LOA-L
16	0005030206	AP.RA SIEMENS LME 11.330C2
17	0005010131	MOTORE MONO 100W 220-240/50-60Hz
	95068	CONDENSATORE 6,3MF
18	0005130016	CONNETTORE MOTORE SPARK
19	23012	PRESSOSTATO DUNGS LGW10A2
20	0005130051	CONNETTORE 7POLI MASCH.
21	0005130052	CONNETTORE 7POLI FEMM.
23	50413	GUARN.NE FLANGIA SYN D90
24	8013030004	FLANGIA AT.CO BRUC.RE D90SPA
25	0013010017	SETTORE REG.NE ARIA SPARK

Rif.	Codice	Descrizione	
28	58029	ATTACCO TUBO M5X6	
29	0005250017	TUBO SILICONE 4X7 NEUTRO	
30	0013010122	VITE REG.NE MISCELAT. BTG	
31	0013010018	PERNO FARFALLA A GRAVITA'SPA	
32	53632	STAFFA SOP.TO ELET.DI SUP.RE	
33	0013010031	SOP.TO PRESSOSTATO SPARKGAS	
34	0013030114	CAMMA REG.NE ARIA MAN. SPARK10	
35	0013010105	RACCORDO MAN.TA GAS BTG11 3/4"	
36	0013020039	DISCO ALETTATO SPGAS11 85X26	
37	0013020037	DIFFUSORE SPARKGAS11	
38	0013010019	COLON.TA L172 MF M8XM5 CH12	FINO AL N°BLT000009385015
	0013010129	COLON.TA L156 MF M8XM5 CH13	DAL N°BLT000009385016
39	0013010104	COPERCHIO POST.RE BTG3,6-11 AR	
40	0005180033	GUARNIZIONE OR M0046-24	FINO AL N°BLT000009385015
	0005140783	PASSAFILO GOMMA 14X11X15 F5	DAL N°BLT000009385016
41	5268	VITE TCB 5X20 DIN7985/Z	FINO AL N°BLT000009385015
	31473	VITE TORX TC 5X35 DIN7985/Z	DAL N°BLT000009385016
42	0013030201	PARETE CHIOC.LA BTL..P	
43	0013030014	SOP.TO AP.RA/TRASF.RE SPARK	