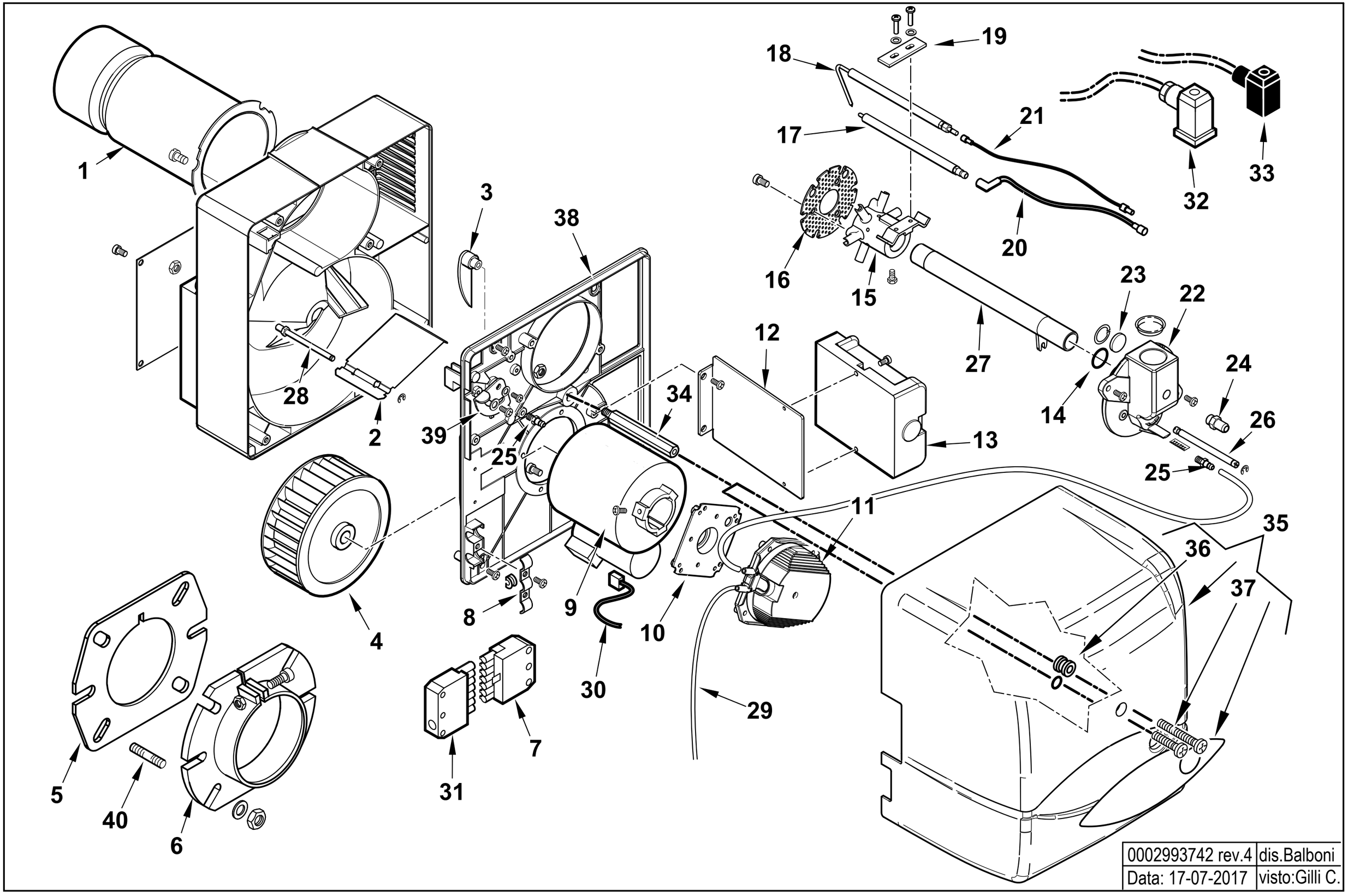
1
2
3
4
5
6
7
8
9
10
11
12
13
14
15
16
17
18
19
20
21
22
23
24
25
25
26
27
28
29
30
31
32
33
34
35
36
37
38
39
40
0002993742 rev.4
dis.Balboni
Data: 17-07-2017
visto:Gilli C.

**17170010** **BTG 12** esploso 0002993742 **Rev.4** Matricola

| Rif. | Codice | Descrizione |
|---|---|---|
| 1 | 0013020079 | AS.CANNOTTO BTG 12 |
| 2 | 0013030113 | FARFALLA A GRAVITA' SPARK10 |
| 3 | 0013030114 | CAMMA REG.NE ARIA MAN. SPARK10 |
| 4 | 0013010004 | VENTOLA D.133X47 SPARK |
| 5 | 50413 | GUARN.NE FLANGIA SYN D90 |
| 6 | 8013030004 | FLANGIA AT.CO BRUC.RE D90SPARK |
| 7 | 0005130052 | CONNETTORE 7POLI FEMM. |
| 8 | 13702 | PIASTRINA GUAINA |
| 9 | 0005010279 | MOTORE MONO 100W 220-240V PT |
| | 95068 | CONDENSATORE 6,3 mf |
| 10 | 0005040094 | ADATTATORE PRES.TO KROMSC. |
| 11 | 0005040093 | PRESSOSTATO KROMS. DL 4-E-1 |
| 12 | 0013020082 | STAFFA SOP.TO AP.RA BTG 12 |
| 13 | 0005030314 | AP.RA BRAHMA TGRD61 TP20S TS3S |
| | 0005130193 | CONNETTORI BRAHMA PER TGRD |
| 14 | 30294 | GUARNIZIONE OR 2075 |
| 15 | 0013020038 | AS.MISCELATORE SPARKGAS11 |
| 16 | 0013020081 | DISCO FORATO D.74 BTG 12 |
| 17 | 0013020085 | ELETTRODO BTG 12 |
| 18 | 0025030014 | IONIZZATORE TBG 45P |
| 19 | 53632 | STAFFA SOP.TO ELET.DI SUP.RE |
| 20 | 0005140240 | CAVO ACC. D5 ATT.D4-D6,3 L450 |
| 21 | 0005140502 | CAVO IONO D.2,8 ATT. M/F4 L450 |
| 22 | 0013010105 | RACCORDO MAN.TA GAS BTG11 3/4" |
| 23 | 0013010027 | VETRINO 20X3 SPARK |
| 24 | 31483 | PRESA PRESSIONE 1/8" CON. |
| 25 | 58029 | ATTACCO TUBO M5X6 |

| Rif. | Codice | Descrizione | |
|---|---|---|---|
| 26 | 0013010122 | VITE REG.NE MISCELAT. BTG | |
| 27 | 0013020080 | AS.TUBO MANDATA GAS BTG12 | |
| 28 | 0013010018 | PERNO FARFALLA A GRAVITA'SPARK | |
| 29 | 0005250017 | TUBO SILICONE 4X7 NEUTRO | |
| 30 | 0005130016 | CONNETTORE MOTORE SPARK L.370 | |
| 31 | 0005130051 | CONNETTORE 7POLI MASCH. | |
| 32 | 23522 | CONNETTORE 14A GRIGIO M20 | |
| 33 | 23521 | CONNETTORE 12B NERO M20 | |
| 34 | 0013010019 | COLON.TA L172 MF M8XM5 CH12 | FINO AL N°BLT000009385055 |
| | 0013010129 | COLON.TA L156 MF M8XM5 CH13 | DAL N°BLT000009385056 |
| 35 | 0013010104 | COPERCHIO POST.RE BTG3,6-11 | |
| 36 | 0005180033 | GUARNIZIONE OR M0046-24 | FINO AL N°BLT000009385055 |
| | 0005140783 | PASSAFILO GOMMA 14X11X15 F5 | DAL N°BLT000009385056 |
| 37 | 5268 | VITE TCB 5X20 DIN7985/Z | FINO AL N°BLT000009385055 |
| | 31473 | VITE TORX TC 5X35 DIN7985/Z | DAL N°BLT000009385056 |
| 38 | 0013030300 | PARETE CHIOC.LA BTG 12 | |
| 39 | 0013010017 | SETTORE REG.NE ARIA SPARK | |
| 40 | 29802 | PRIGIONIERO M8X37 | |
| | | | |
| | | | |
| | | | |
| | | | |
| | | | |
| | | | |
| | | | |
| | | | |
| | | | |